KONSTRUKCJA DACHU

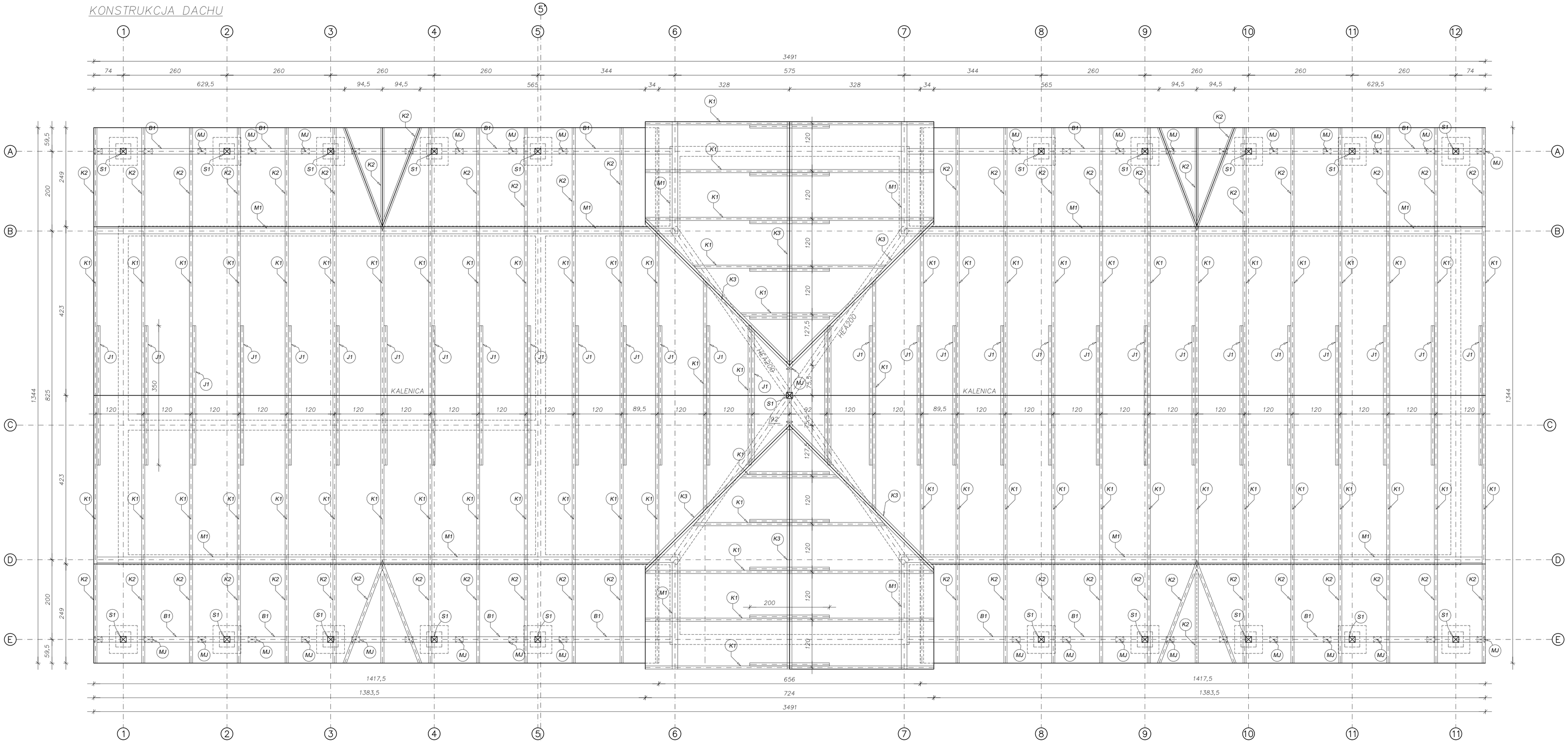

RZUT WIĄZARA

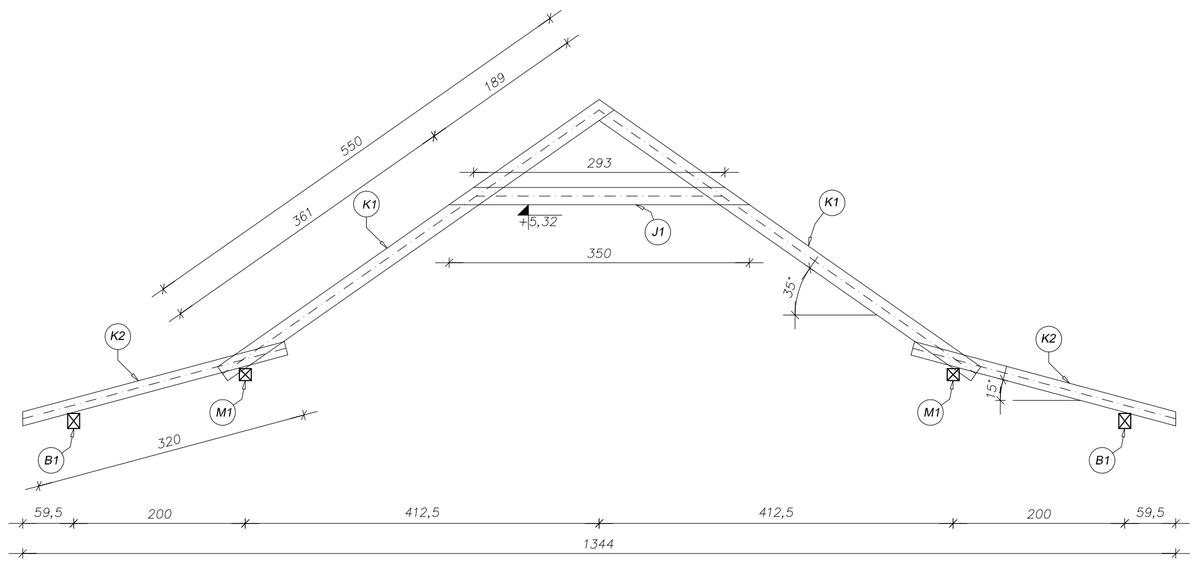

Zestawienie Materiału

Oznaczenie	Materiał	Długości [m]:	Masa [t]:
B 20,0x10,0	50 - Drewno C20	52x5,08 + 4x3,51 + 4x2,04 + 2x0,92 + 4x1,56 + 4x3,02 + 12x4,42 + 7x1,20 + 3x0,87 + 1x0,83 + 1x1,24 = 372,54	2,906
B 16,0x7,5	50 - Drewno C20	48x2,65 + 4x2,56 + 8x2,81 = 160,00	0,749
B 20,0x7,5	50 - Drewno C20	30x2,87 = 85,97	0,503
B 17,5x14,0	50 - Drewno C20	2x14,47 + 2x14,66 = 58,27	0,557
B 14,0x14,0	50 - Drewno C20	45x1,20 + 4x0,89 + 19x1,37 + 38x0,77 + 1x2,89 + 1x1,19 + 3x0,55 + 1x0,56 = 118,99	0,910
B 22,5x14,0	50 - Drewno C20	2x6,08 + 4x1,45 + 8x0,56 + 4x1,33 + 4x1,41 + 3x0,43 + 1x0,40 = 35,13	0,432
B 20,0x2,0	50 - Drewno C20	1x2,46 + 3x2,40 + 4x5,95 + 8x1,18 + 4x6,25 = 67,93	0,106
Masa całkowita ustroju			**6,161**

Materiał	Jednostka miary	Ilość:
Drewno: 50 - Drewno C20	m^3	15,798

UWAGA: Wykaz materjałów liczony w osiach przekroju bez wiązan ciesielskich

UWAGA:

1. *Trzon kominowy w bezpośrednim sąsiedztwie drewnianych elementów więźby dachowej należy obłożyć płytami G-K gr. 20 mm ("grubas") w ilości 2 szt. z każdej strony trzonu kominowego.*
2. *Na konstrukcję więźby należy zastosować drewno lite iglaste klasy C20 o wilgotności względnej max. 18%.*
3. *Murłaty i płatwie kotwić do ścian murowanych kotwami ø16 w rozstawie max. 100 cm.*
4. *Słupy drewniane kotwić za pomocą wspornika słupa typu I.*
5. *Słup centralny kotwić do belki stalowej HEA260 (S235JRG2) za pomocą krawędziaka 7.5x16 przykręconego do belki stalowej.*

M1 – murłaty 14,0x14,0cm
K1 – krokwie 10x20cm
K2 – krokwie 7,5x16cm
K2 – krokwie 12x18cm
K2 – krokwie 14x22,5cm
J1 – jętka 7,5x20cm
B1 – belka 14x17,5cm
S1 – słup 14x14cm
MJ – miecze 14x14cm

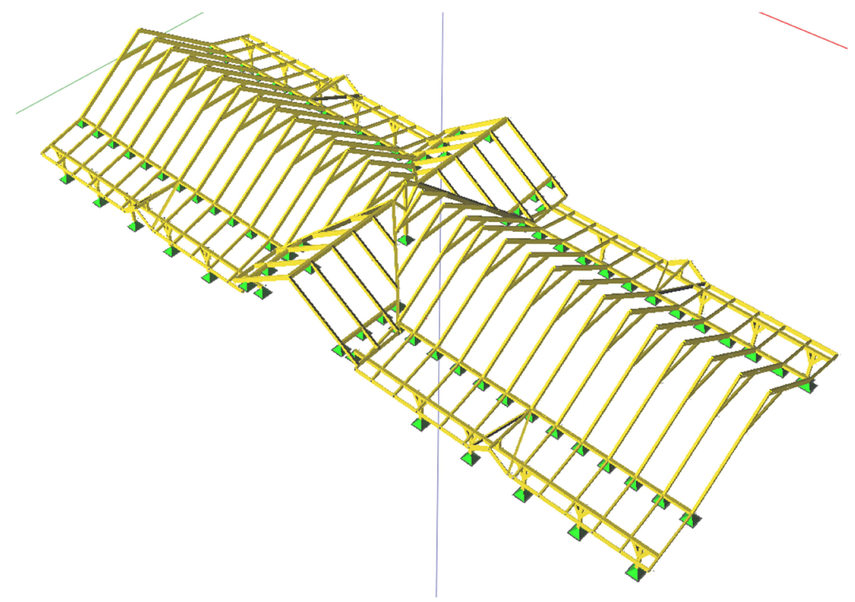

WSZYSTKIE PRAWA ZASTRZEŻONE.
POWIELANIE LUB WYKORZYSTYWANIE NIEZGODNE Z PRZEZNACZENIEM BEZ ZGODY WŁAŚCICIELA DOKUMENTACJI ZABRONIONE

WABUD

JEDNOSTKA PROJEKTOWA:
"WABUD" mgr. inż. Jakub Woźniak ul. Warszawska 79 98-100 Łask

TEMAT:
BUDOWA TARGOWISKA "MÓJ RYNEK" W SZADKU Z INFRASTRUKTURĄ TOWARZYSZĄCĄ- "PROJEKT BUDYNKU DO PROMOCJI PRODUKTÓW LOKALNYCH"

ADRES:
Działka nr. 309, 307 obr 10 w Szadku przy ul. Sieradzkiej

INWESTOR:
GMINA I MIASTO SZADEK

PROJEKTANT: mgr inż. Jakub Woźniak
upr. bud. nr LOD/1546/PWOK/10

SPRAWDZAJĄCY: mgr inż. Adam Woźniak
upr. bud. nr LOD/1535/PWOK/10

OPRACOWANIE:

STADIUM: Projekt budowlany

RYSUNEK: RZUT KONSTRUKCJI DACHU

BRANŻA: KONSTRUKCJA

SKALA: 1:50

ARKUSZ: K3

DATA: MARZEC 2012 r.

Size A1